ՆԵՐՔԻՆ 100մմ ՀԱՍՏ. ՄԻՋՆՈՐՄՆԵՐԻ ԱՄՐԱՆԱՎՈՐՄԱՆ ԴՐՎԱԳ

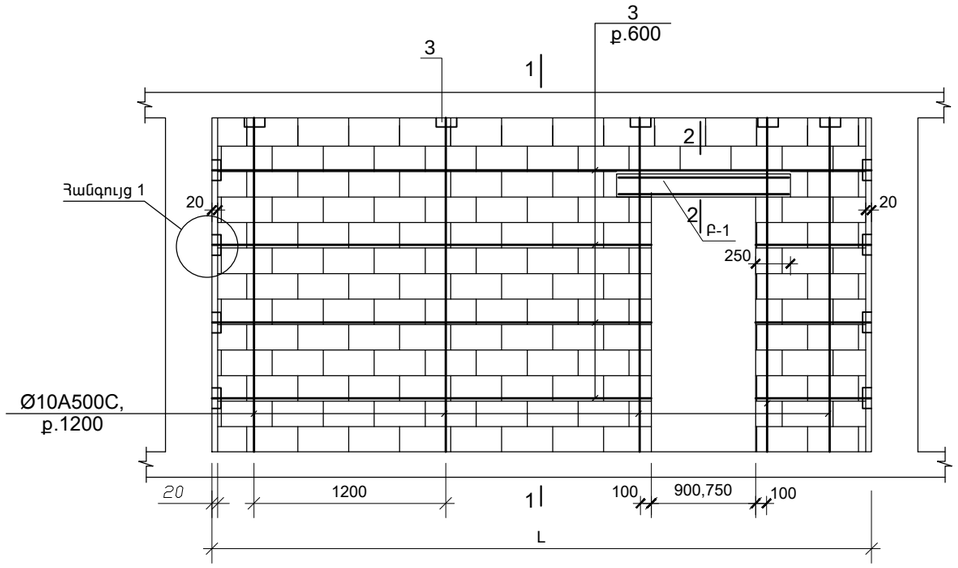

1-1

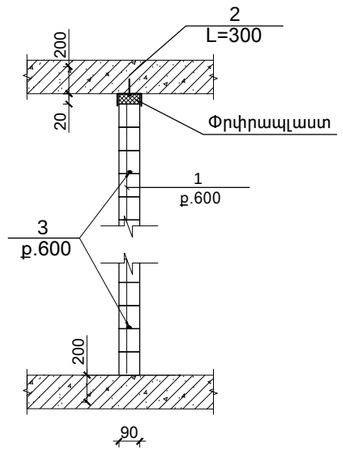

ԲԱՐԱՎՈՐ Բ1

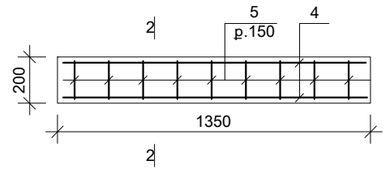

2-2

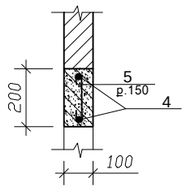

Հանգույց 1

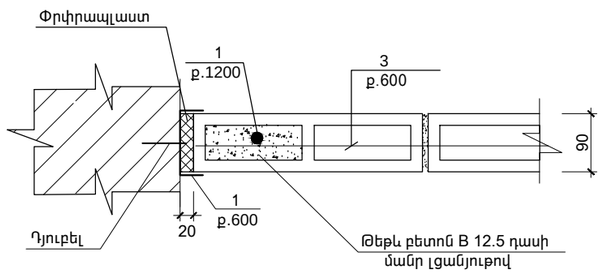

100մմ ՀԱՍՏ. ՄԻՋՆՈՐՄԵՐԻ ԱՄՐԱԿԱՊՄԱՆ ՄԱՍՆԱԳԻՐ

ԴԻՐՔ	ՆՇԱՆԱԿՈՒՄ	ԱՆՎԱՆՈՒՄ	ՔԱՆԱԿ. հատ	ԾԱՆՈԹ.
		ՄԱՆՐԱՄԱՍՆԵՐ		
1.		Ø10 A500c; Σl=142.0գծ.մ	-	88.0կգ
2.		Շվելեր N10 l=120մմ - 1.25կգ	110	138.0կգ
3.		Ø8 AI; Σl=255.5գծ.մ	-	102.0կգ
		Միջնորմեր 200x400x100	-	157.0մ²
		Թեթև բետոն B12.5 դասի	-	2.0մ³
		ԲԱՐԱՎՈՐ Բ1		
4.		Ø12 A500c; l=1350	22	26.4կգ
5.		Ø6 AI; l=250	100	6.0կգ
		Բետոն B15 դասի - 0.22մ³		

ԾԱՆՈԹՈՒԹՅՈՒՆ

1.ՀԱԿԱՍԵՅՍՄԻԿ ԿԱՐԱՆՆԵՐԸ ԱՄԲՈՂՋ ԵՐԿԱՐՈՒԹՅԱՄԲ ԵՎ ԲԱՐՁՐՈՒԹՅԱՄԲ ԻՐԱԿԱՆԱՑՆԵԼ ՓՐՓՐԱՊԼԱՍՏՈՎ -3.5մ :
2. ՄԻՋՆՈՐՄՆԱՅԻՆ ԱՄՐԱՆԱՎՈՐՄԱՆ ԺԱՄԱՆԱԿ ԱՊԱՀՈՎԵԼ ՀՈՐԻԶՈՆԱԿԱՆ ԵՎ ՈՒՂՂԱՀԱՅԱՑ ԱՄՐԱՆՆԵՐԻ ԱՆԸՆԴՀԱՏՈՒԹՅՈՒՆԸ:

ՏՆՕՐԵՆ	Մ.ՀՈՒՄՆՅԱՆ		ՀՀ ՎԱՅՈՑ ՁՈՐԻ ՄԱՐԶԻ ՎԱՅՔ ՀԱՄԱՅՆՔԻ <<ԱՐԵՎԻԿ>> ՄԱՐԶԱԴԱՀՏԻ ՀԻՄՆԱՆՈՐՈԳՈՒՄ		
ՆԳՃ	Ն.ՍՏԵՓԱՆՅԱՆ				
ՆԱԽԱԳԾԵՑ	Ն. ՆՇԱՆՅԱՆ		ՃԱՐՏԱՐԱՊԵՏԱՇԻՆԱՐԱՐԱԿԱՆ ՄԱՍ	ՓՈՒԼ	ԹԵՐԹ	ԹԵՐԹԵՐ
ՍՏՈՒԳԵՑ	Ն.ՍՏԵՓԱՆՅԱՆ			ԱՆ	ՃԾ-8	23
			100մմ ՀԱՍՏ. ՄԻՋՆՈՐՄԵՐԻ ԱՄՐԱՆԱՎՈՐՄԱՆ ԴՐՎԱԳ: ՄԱՄՆԱԳԻՐ:	«ՄԱՌԱ ԵՎ ԴՈՒՍՏՐԵՐ» ՍՊԸ	